MÁY XÚC ĐÀO THỦY LỰC BÁNH XÍCH | JS305 LC

Công suất động cơ: 165kW (221hp) Dung tích gầu: 1.24 - 1.80m^3 Trọng lượng vận hành: 31700 - 32762kg

JCB

Dễ dàng trong mọi môi trường khắc nghiệt.

Trong một thế giới với điều kiện làm việc khắc nghiệt đầy rẫy những khó khăn, JCB JS305 đã biến mọi thứ trở nên thật dễ dàng. Đó là nhờ máy đã được tinh chỉnh riêng cho các ứng dụng, hoạt động và môi trường của bạn. Với hệ thống phun nhiên liệu cơ khí giản đơn có thể chấp nhận nhiên liệu chất lượng thấp, đồng thời động cơ và hệ thống thủy lực được thiết kế với tư duy năng suất. Chúng tôi đã thiết kế để dễ dàng vận hành, dễ dàng bảo dưỡng và dễ dàng tiết kiệm tiền bạc. Rất đơn giản là, JCB JS305 đã được thiết kế để di chuyển vật liệu với chi phí thấp hơn. Chúng tôi loại bỏ mọi khó khăn để môi trường làm việc của bạn trở nên hoàn toàn dễ dàng.

NĂNG SUẤT CAO

TRƯỚC HẾT, JCB JS305 ĐƯỢC THIẾT KẾ ĐỂ DI CHUYỂN ĐƯỢC LƯỢNG VẬT LIỆU LỚN TRONG THỜI GIAN NHANH NHẤT. VỚI TRÁI TIM LÀ ĐỘNG CƠ DIESELMAX 7.2 LÍT CỰC KỲ MẠNH MẼ, MÁY CUNG CẤP CÔNG SUẤT VÀ MÔ MEN LỚN.

Các gờ tăng cứng cho phép chịu lực và đạt độ bền khi thực hiện các công việc khó khăn nhất.

Sức mạnh vượt trội.

1 Động cơ JCB DIESELMAX 6 xylanh 7.2 lít trên JS305 sản sinh công suất cao nhất (221hp) và mô men (960Nm) ở tốc độ vòng tua thấp 1300 vòng/phút. Điều này tạo nên sự phối hợp hoàn hảo giữa mức tiêu hao nhiên của động cơ và sức mạnh của hệ thống thủy lực.

2 Với lực đào lớn của gầu 222.6kNm, thời gian chu trình nhanh được đảm bảo cho tất cả các trạng thái hoạt động của máy. Vận hành trực quan, đa năng cho phép kết hợp di chuyển và xúc đào một cách nhanh chóng và êm ái.

3 JCB JS305 có sàn công tác vững chắc và ổn định để thực hiện một chu trình đào nhanh.

Thiết kế sáng tạo

Van điều khiển tối ưu hóa việc cấp dầu thủy lực cho các thao tác khác nhau khi thực hiện kết hợp. Tính năng này giúp cho chu trình làm việc nhanh chóng hơn.

5 Lựa chọn từ một loạt các loại đường ống thủy lực, bạn có thể dùng máy JS305 với các bộ công tác khác nhau để đạt tính đa dụng tối ưu.

Kết hợp di chuyển và xúc một cách mượt mà, nhanh chóng nhờ thao tác vận hành trực quan đa năng.

Chọn chế độ Power+ trên núm điều khiển để có công suất và năng suất cao nhất.

THỜI GIAN LÀM VIỆC BỀN BỈ

KHI XỬ TRÍ VỚI CÁC ỨNG DỤNG VÀ ĐIỀU KIỆN LÀM VIỆC KHÓ KHĂN, BẠN SẼ CẦN ĐẾN SỰ BỀN BỈ VÀ ĐỘ TIN CẬY CỰC CAO. MÁY JCB JS305 MỚI THỰC SỰ MANG LẠI ĐIỀU ĐÓ NHỜ CÁC CẤU KIỆN CHẤT LƯỢNG CAO, CÙNG VỚI BỘ PHUN NHIÊN LIỆU CƠ KHÍ GIẢN ĐƠN, MẠNH MẼ.

Chất lượng của DIESELMAX.

1 Động cơ DIESELMAX của JCB có hệ thống phun nhiên liệu của hãng Bosch. Thương hiệu cao cấp này cho phép bạn sử dụng máy ở những nơi gặp phải tình trạng nhiên liệu kém chất lượng

Máy JS305 còn chiếm ưu thế nhờ hệ thống lọc nhiên liệu nhiều bước giúp loại bỏ các tạp chất nhỏ đến 2 micron.

Làm việc tốt hơn

2 Chúng tôi dùng thép cường lực cao để sản xuất tay cần và gầu xúc. Các vách ngăn bên trong giúp đảm bảo độ bền chắc cũng như các tấm chịu mài mòn cao ở phần dưới gàu xúc.

3 Các quy trình sản xuất và lắp ráp tiên tiến giúp đảm bảo mức độ chính xác và chất lượng rất cao của các cấu kiện.

Đối với các bộ phận từ bên thứ ba, chúng tôi chỉ chọn loại tốt nhất, như bánh răng truyền Berco, bơm Kawasaki và van ngăn kéo Kayaba. Tất cả các phụ tùng cho JS305 đều sẵn có.

Tạo ra để trường tồn

4 Với khung gầm thấp và kết cấu tầng trên khỏe khoắn, cùng với cần và tay cần vững chắc, máy xúc đào JS305 được thiết kế vượt trội cho các công việc nặng nhọc như làm việc ở mỏ đá.

Chúng tôi dùng phương pháp phần tử hữu hạn cho việc kiểm tra độ bền để sản xuất các cấu kiện chính với tuổi thọ cao hơn.

Khung gầm độ bền cao của JCB JS305 sử dụng kết cấu khung chữ X được hàn kín để đạt độ bền lâu dài ngay cả trong các ứng dụng có mức độ yêu cầu cao nhất.

Phần khung quay dạng hộp kín giúp tăng cường độ và giảm ứng suất, đồng thời chống hư hỏng do va đập.

Để đạt độ bền và khả năng chịu lực tối đa chúng tôi đã chế tạo khung trên với độ cứng tối đa.

Bảo vệ thích hợp

Các bản xích dày 12mm chắc chắn, mang đến sự bảo vệ tốt hơn.

Tất cả các cấu kiện chính được bố trí thông minh bên trong kết cấu phía trên để tránh hư hỏng.

Tấm bảo vệ gầm và bảo vệ đèn tay cần là trang bị tiêu chuẩn và lưới bảo vệ kính là một lựa chọn thêm.

5 Nhờ dây ga điều khiển cơ khí được bố trí trong khoang chứa két mát, tốc độ vòng tua có thể đặt ở mức cố định, và đảm bảo công việc luôn được hoàn thành trong mọi điều kiện.

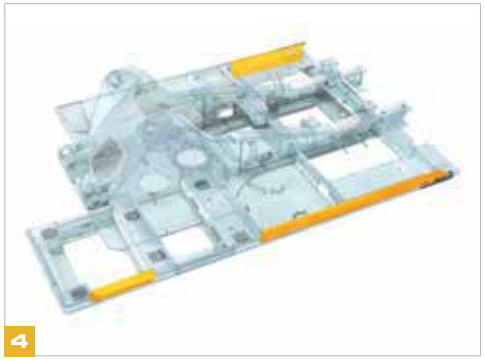

4

5

HIỆU QUẢ CAO

JCB JS305 ĐƯỢC THIẾT KẾ ĐỂ DI CHUYỂN ĐƯỢC NHIỀU VẬT LIỆU NHẤT MÀ TIÊU HAO NHIÊN LIỆU ÍT NHẤT. ĐỂ ĐẠT ĐƯỢC ĐIỀU NÀY, CHÚNG TÔI THIẾT KẾ ĐỘNG CƠ VÀ HỆ THỐNG THỦY LỰC LÀM VIỆC HÀI HÒA TUYỆT ĐỐI, CHO HIỆU QUẢ TỐI ƯU.

Hiệu quả cao nhất.

1 Động cơ JCB DIESELMAX của JS305 có chế độ Eco giúp giảm tiêu thụ nhiên liệu mà vẫn duy trì mức năng suất đáng kể.

2 Hệ thống ga tự động không tải sẽ điều khiển giảm tốc độ động cơ xuống 1100 vòng/phút sau 6 giây máy không hoạt động và bạn có thể điều chỉnh lên 30s. Tốc độ động cơ sẽ khôi phục lại ngay khi bạn vận hành máy.

3 Hệ thống tái tạo thủy lực của chúng tôi lưu chuyển dầu qua các xi lanh nhanh hơn và giảm tiêu thụ nhiên liệu.

Chọn chế độ Eco để thao tác đào chính xác hiệu quả và giảm đáng kể tiêu hao nhiên liệu.

3 Để tiết kiệm nhiên liệu hơn nữa, bạn có thể sử dụng tính năng một chạm tiên tiến để giảm tốc độ động cơ bằng cách bấm nút.

4 Để dầu lưu chuyển chính xác và hiệu quả, chúng tôi đã tối ưu hóa cài đặt bơm thủy lực và sửa lại hình dạng con trượt trong khối van chính. Hệ thống lúc này chỉ cung cấp lưu lượng bạn cần cho công việc.

3

4

Chỉ định dùng búa thủy lực HM270T cho máy JS305, búa được lắp sẵn tại các cơ sở sản xuất của chúng tôi và có thể lắp đặt trước trên máy cho bạn.

ĐIỀU KHIỂN DỄ DÀNG

TẠI JCB, CHÚNG TÔI CHÚ TRỌNG ĐẶC BIỆT TỚI SỰ THOẢI MÁI CỦA NGƯỜI VẬN HÀNH VÌ NÓ GIÚP NÂNG CAO NĂNG SUẤT. BỞI THẾ JS305 LÀ MÁY XÚC RẤT TIỆN NGHI VÀ THOẢI MÁI, ĐƯỢC THIẾT KẾ ĐỂ GIÚP NGƯỜI VẬN HÀNH CẢM THẤY DỄ CHỊU VÀ TỈNH TÁO TRONG THỜI GIAN KÉO DÀI.

Để tối ưu cho việc điều khiển chính xác, máy xúc đào JS305 có núm vặn điều chỉnh ga. Ngoài ra còn có ba chế độ đáp ứng yêu cầu làm việc của máy trong bất kỳ ứng dụng nào: Eco, Power và Power+.

Khoang làm việc rộng rãi.

1 Giảm thiểu độ rung và tiếng ồn, cabin được đặt trên 6 đế cao su mềm.

2 Tùy chọn điều hòa không khí của JCB giúp điều chỉnh nhiệt độ cabin một cách chính xác với chế độ tuần hoàn hoặc lấy gió ngoài.

3 Diện tích sàn rộng rãi với bàn đạp lớn bọc cao su có độ bám cao và chỗ để chân bằng cao su là một thiết lập hoàn hảo để điều khiển di chuyển trở nên thật dễ dàng và chính xác.

4 Thông gió thật rất dễ dàng khi mở nắp trên nóc cabin và cửa trượt phía sau.

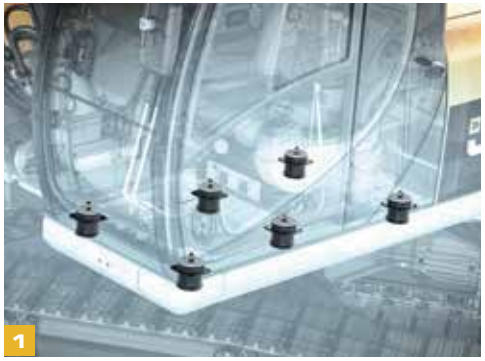
1

2

3

4

Tầm quan sát rộng.

5 Kính phía trước rộng 70/30 cho tầm nhìn hoàn hảo. Tầm nhìn rõ ràng phía trước xích bên phải giúp việc đào rãnh dễ dàng, an toàn và vận hành tiện lợi.

Khả năng quan sát xung quanh tuyệt vời với diện tích kính rộng phía bên phải và trên góc đỉnh cabin. Nắp ca pô thấp đem lại tầm nhìn về phía sau rõ ràng.

6 Người điều khiển được nắm bắt kịp thời mọi thông tin quan trọng nhờ màn hình 3.5 inch, có thể truy cập thông qua một núm xoay.

7 Khoang chứa rộng rãi phía sau ghế cho phép thoải mái cất giữ vật dụng cá nhân.

BẢO DƯỠNG DỄ DÀNG.

CHÚNG TÔI MUỐN JCB JS305 PHẢI ĐẠT CHẤT LƯỢNG, HIỆU QUẢ VÀ NĂNG SUẤT CAO NHẤT CÓ THỂ. VÌ VẬY, CHÚNG TÔI ĐÃ ĐẢM BẢO RẰNG ĐÂY LÀ LOẠI MÁY XÚC ĐÀO VẬN HÀNH DỄ DÀNG VÀ ÍT PHẢI BẢO DƯỠNG, GIÚP BẠN CÓ ĐƯỢC HIỆU SUẤT TỐT NHẤT.

Bằng cách dùng bạc lót là đồng hợp kim graphit, chúng tôi đã giảm được thời gian bơm mỡ định kỳ cho tay cần và gầu xuống còn 1000 giờ/lần đối với các ứng dụng thông thường.

Tiếp cận mọi vị trí.

Hệ thống điện trên JS305 có công suất cao nhưng không phức tạp trong thiết kế, nhờ đó giúp cải thiện khả năng làm việc và giảm bảo trì trong suốt vòng đời của máy.

1 Để tránh bị tắc két mát, chúng tôi lắp một lưới bảo vệ. Giàn nóng điều hòa được lắp bản lề giúp quay ra dễ dàng để vệ sinh các bộ phận làm mát khác.

2 Két mát động cơ, két mát thủy lực và làm mát khí nạp được lắp cạnh nhau trên JCB JS305, chúng có thể được bảo dưỡng riêng mà vẫn dễ dàng làm sạch.

3 Các bộ lọc chất lỏng (dầu động cơ, thủy lực, nhiên liệu) được bố trí ở trung tâm giúp bảo dưỡng nhanh chóng dễ dàng.

Bảo dưỡng định kỳ.

4 Thật dễ dàng theo dõi việc bảo dưỡng nhờ màn hình trong cabin hiển thị lời nhắc hữu ích. Bạn cũng có thể theo dõi máy nhờ vào hệ thống điện tử JCB LiveLink để cập nhật đầy đủ các yêu cầu bảo dưỡng sắp tới.

Các điểm kiểm tra hàng ngày đều có thể tiếp cận khi đứng trên mặt đất, giúp việc bảo dưỡng an toàn và dễ dàng. Hệ thống giám sát điện tử sẽ tự động kiểm tra mức dầu động cơ và mức nước làm mát khi khởi động máy.

Lựa chọn thêm bộ bôi trơn tự động, máy của bạn sẽ tự động bơm mỡ theo yêu cầu.

Chỉ phải thay dầu động cơ và bộ lọc sau mỗi 500 giờ; thay dầu thủy lực định kỳ 5000 giờ; trong khi lọc thủy lực cần được thay đổi mỗi 1000 giờ. Nói chung, chúng tôi mang tới cho bạn thời gian hoạt động máy tối đa bằng cách giảm thiểu thời gian bảo trì.

Thời gian hoạt động tối đa.

5 Bộ lọc không khí Powercore kết hợp với hệ thống hút bụi kiểu lốc xoáy để tăng khả năng lọc gấp đôi của bộ lọc không khí tiêu chuẩn. Đây là một hệ thống bền bỉ với ít bộ phận, mang lại hiệu quả cao. Kết quả cuối cùng là bảo vệ động cơ tốt hơn nhiều.

Nắp ca pô của JS305 đóng mở dễ dàng nhờ xylanh trợ lực khí, khu vực bảo dưỡng rộng giúp cho việc tiếp cận dễ dàng.

Thùng nhiên liệu lớn, dung tích 590 lít cho phép máy hoạt động liên tục trong thời gian dài.

5

4

5

5

5

AN TOÀN.

CHÚNG TÔI HIỂU RÕ TẦM QUAN TRỌNG CỦA VIỆC BẢO VỆ NGƯỜI LÁI, MÁY MÓC THIẾT BỊ VÀ NHỮNG NGƯỜI XUNG QUANH. VÌ VẬY BẠN THẤY CHÚNG TÔI TRANG BỊ MÁY JS305 VỚI MỘT TẦM QUAN SÁT TUYỆT VỜI ĐẾN MỌI GÓC CẠNH, CÁC BỀ MẶT CHỐNG TRƯỢT Ở VỊ TRÍ CẦN THIẾT. VÀ ĐÓ MỚI CHỈ LÀ SỰ KHỞI ĐẦU.

Tầm nhìn tốt hơn

1 Diện tích kính lớn và nắp capo thấp mang lại tầm nhìn tuyệt vời.

2 Máy xúc này được trang bị một bộ gương bên sườn và chiếu hậu cho khả năng quan sát xung quanh và đảm bảo an toàn.

3 Với 6 đèn làm việc bạn vẫn có khả năng quan sát tuyệt vời dù điều kiện ánh sáng yếu.

4 Lựa chọn thêm camera lùi giúp việc quan sát phía sau không bị gián đoạn, nâng cao tự tin của lái máy khi quay toa.

Được bảo vệ tốt.

5 Nắp capo mở từ trước ra sau giúp tiếp cận bảo dưỡng động cơ an toàn.

6 Khóa an toàn JCB khóa mọi chức năng thủy lực để tránh các chuyển động ngoài ý muốn. Hệ thống 2GO có nghĩa là JS305 chỉ có thể khởi động ở một vị trí khóa an toàn nhờ hai tín hiệu đầu vào riêng rẽ.

7 Các bậc lên xuống và bậc thềm có các tấm chống trượt làm bằng thép đột lỗ cho độ bám tối ưu. Được lắp hoàn toàn bằng bu lông chìm giúp giảm thiểu nguy hiểm.

Để tránh hư hỏng động cơ trong điều kiện khắc nghiệt, chúng tôi lắp đặt một hệ thống an toàn quá nhiệt động cơ trên máy tiêu chuẩn.

8 LiveLink cũng được lắp đặt theo tiêu chuẩn. Tính năng cải tiến này giúp bạn tối ưu mức độ an toàn và tiết kiệm, đồng thời cho phép bạn giám sát thông tin hữu ích như mức sử dụng nhiên liệu trong mỗi ca làm việc.

5

6

7

8

HỖ TRỢ DỄ DÀNG.

LIVELINK LÀ MỘT HỆ THỐNG PHẦN MỀM TÂN TIẾN GIÚP BẠN QUẢN LÝ MÁY JCB TRỰC TUYẾN TỪ XA, BẰNG EMAIL HAY ĐIỆN THOẠI DI ĐỘNG. TRUY CẬP MỌI THỨ TỪ CẢNH BÁO CỦA MÁY CHO ĐẾN BÁO CÁO HIỆU NĂNG VÀ THÔNG TIN LỊCH SỬ, VỚI TẤT CẢ DỮ LIỆU ĐƯỢC LƯU TRỮ TẠI MỘT TRUNG TÂM BẢO MẬT.

Lợi ích về năng suất và chi phí.

Bằng cách cung cấp thông tin như giám sát thời gian máy không tải và hiệu năng máy, JCB LiveLink giúp giảm tiêu thụ nhiên liệu, tiết kiệm tiền bạc và cải thiện năng suất. Thông tin vị trí máy giúp tăng hiệu quả thậm chí có thể giảm chi phí bảo hiểm.

Lợi ích cho bảo trì

Quản lý việc bảo trì dễ dàng – giám sát giờ và cảnh báo bảo trì chính xác giúp cải thiện kế hoạch bảo dưỡng, trong khi bạn quản lý đội xe theo thời gian thực. Những cảnh báo chính xác, cụ thể và hồ sơ bảo dưỡng cũng được hiển thị.

Lợi ích về bảo mật

Cảnh báo hàng rào địa lý theo thời gian thực của LiveLink cho bạn biết khi nào máy rời khỏi khu vực đã xác định trước, và cảnh báo giới nghiêm theo thời gian thực báo cho bạn khi máy làm việc ngoài giờ. Thông tin theo thời gian thực của địa điểm cũng được hiển thị.

HỖ TRỢ DỄ DÀNG.

DỊCH VỤ HỖ TRỢ KHÁCH HÀNG TRÊN TOÀN THẾ GIỚI CỦA JCB ĐƯỢC XẾP HÀNG ĐẦU. BẤT KỲ ĐIỀU GÌ BẠN CẦN VÀ DÙ BẠN Ở NƠI ĐÂU, CHÚNG TÔI SẼ CÓ MẶT NHANH CHÓNG VÀ HIỆU QUẢ ĐỂ ĐẢM BẢO MÁY CỦA BẠN LUÔN PHÁT HUY HẾT SỨC MẠNH.

1

2

3

1 Dịch vụ hỗ trợ kỹ thuật của chúng tôi cho phép liên lạc với chuyên gia nhà máy, dù ngày hay đêm, trong khi đó các nhóm Tài chính và Bảo hiểm của chúng tôi luôn sẵn sàng để cung cấp báo giá nhanh chóng, linh hoạt và cạnh tranh.

2 Mạng lưới toàn cầu của Trung tâm Phụ tùng JCB là một mô hình hiệu quả khác; với 16 cơ sở khu vực, chúng tôi có thể cung cấp khoảng 95% phụ tùng trên toàn thế giới trong vòng 24 giờ. Phụ tùng JCB chính hãng của chúng tôi được thiết kế để hoạt động hoàn hảo với máy của bạn cho hiệu suất và công suất tối ưu.

3 JCB cung cấp các gói bảo hành mở rộng, thỏa thuận dịch vụ cũng như hợp đồng dịch vụ hoặc sửa chữa và bảo dưỡng toàn diện. Bất kể lựa chọn của bạn là gì, bộ phận bảo dưỡng của chúng tôi tính phí nhân công cạnh tranh, và cung cấp báo giá miễn phí cùng với công tác sửa chữa bảo hiểm nhanh, hiệu quả.

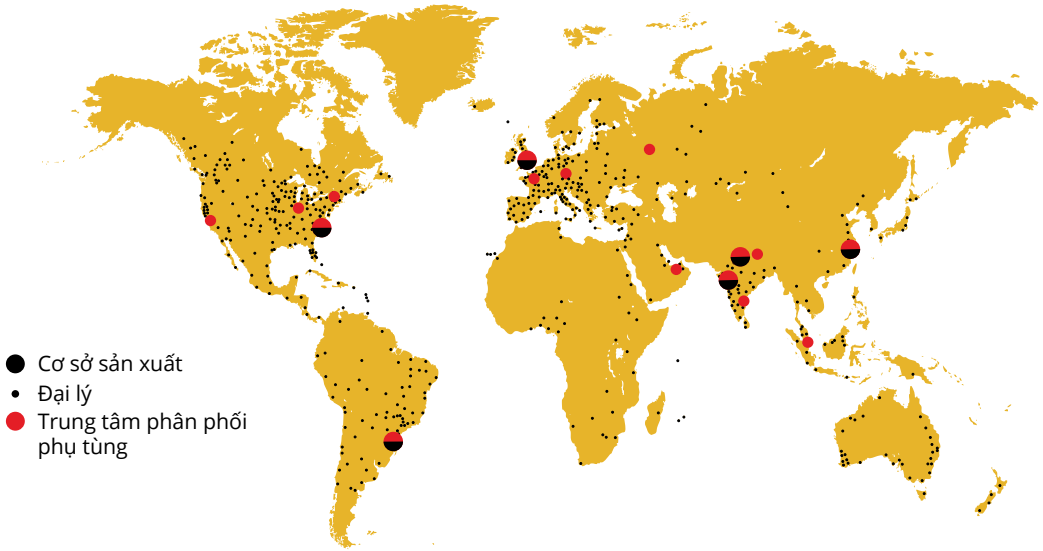

KÍCH THƯỚC CƠ SỞ

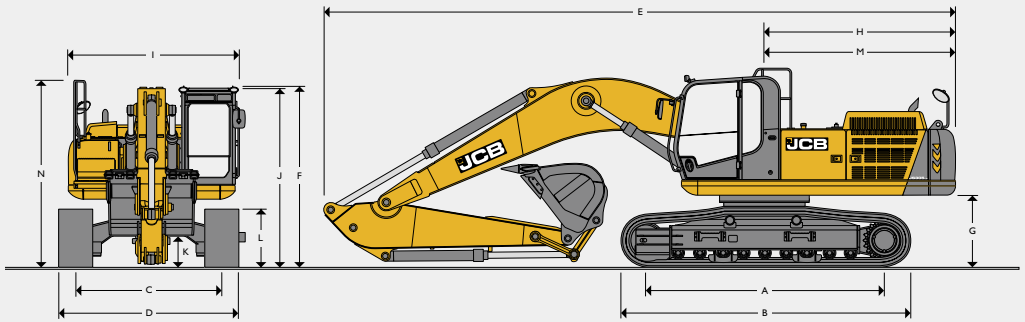

KÍCH THƯỚC CƠ SỞ

Model			LC	
A	Chiều dài xích bám sàn	mm	3990	
B	Chiều dài tổng thể khung gầm	mm	4954	
C	Bề rộng giữa 2 tâm xích	mm	2600	
D	Bề rộng bao ngoài xích (bản xích 600mm)	mm	3200	
D	Bề rộng bao ngoài xích (bản xích 700mm)	mm	3300	
D	Bề rộng bao ngoài xích (bản xích 800mm)	mm	3400	
D	Bề rộng bao ngoài xích (bản xích 900mm)	mm	3500	
G	Khoảng cách từ đối trọng đến mặt đất	mm	1223	
H	Bán kính quay đối trọng	mm	3213	
I	Bề rộng tổng thể của kết cấu tầng trên	mm	3067	
J	Chiều cao đến cabin	mm	3331	
K	Khoảng sáng gầm xe	mm	550	
L	Chiều cao xích	mm	1026	
M	Chiều dài đuôi xe	mm	3185	
N	Chiều cao đến tay vịn	mm	3374	
			cần đơn 6.2m	
Chiều dài cần arm			**2.5m**	**3.1m**
E	Chiều dài vận chuyển	mm	10755	10630
F	Chiều cao vận chuyển	mm	3459	3344

ĐỘNG CƠ

Model	Động cơ cơ khí JCB DIESELMAX 672
Kiểu	Làm mát bằng nước, 4 kỳ, 6 xylanh thẳng hàng, phun nhiên liệu trực tiếp, tăng áp, làm mát khí nạp.
Công suất định mức	165kW (221hp) ở 1800rpm
Dung tích xylanh	7.2 lít
Lọc khí	Lõi lọc khô với lõi lọc an toàn thứ cấp và đèn cảnh báo tắc lọc
Hệ thống khởi động	24 V.
Ắc quy	2 x 12 V.
Máy phát	24 V, 55 A.

HỆ THỐNG QUAY TOA

Mô tơ quay	Kiểu pitton dọc trục
Phanh quay toa	Âm, bôi trơn dầu, phanh hãm nhiều đĩa.
Mômen quay	100.3 kNm
Tốc độ quay	9.4 v/ph
Bánh răng quay toa	Đường kính lớn, răng bên trong, kín hoàn toàn trong khoang mỡ bôi trơn.

KHUNG GẦM

Tùy chọn gầm	LC - Gầm dài			
Kết cấu	Khung chữ 'X' được hàn kín, có tấm bảo vệ gầm, mặt bên dốc với các lỗ thoát bụi đất phía dưới con lăn đỡ.			
Điểm thăng bằng	Trước và sau			
Các tùy chọn bản xích	600mm	700mm	800mm	900mm
Con lăn trên và dưới	Được xử lý nhiệt, bịt kín và bôi trơn			
Điều chỉnh xích	Kiểu xy lanh mỡ			
Bánh dẫn hướng	Được bít kín và bôi trơn, hãm lại bởi đệm lò xo			
Kiểu xích	Bịt kín và bôi trơn			
Con lăn và bản xích (mỗi bên)	**LC**			
Số lượng dẫn hướng	Mỗi bên 2			
Số con lăn tỳ	Mỗi bên 9			
Số con lăn đỡ	Mỗi bên 2			
Số bản xích	Mỗi bên 50			

BỘ TRUYỀN ĐỘNG XÍCH	
Kiểu loại	Thủy lực hoàn toàn, hai tốc độ
Mô tơ di chuyển	Kiểu pitton dọc trục thay đổi được lưu lượng, nằm trong hộp kín
Truyền động cuối	Giảm tốc kiểu bánh răng hành tinh, bắt bulong với bánh xích
Phanh chân	Van cân bằng thủy lực
Phanh đỗ	Kiểu đĩa, lò xo nén, tự động nhả nhờ thủy lực
Khả năng leo dốc	70% (35độ) liên tục.
Tốc độ di chuyển	Nhanh – 5.2 km/h
	Chậm – 2.1 km/h
Lực kéo	246.3 kNm

HỆ THỐNG THỦY LỰC	
Bơm	
Bơm chính	2 bơm pitton dọc trục thay đổi được lưu lượng.
Lưu lượng lớn nhất	2 x 250 l/min.
Bơm khiển	Kiểu bánh răng
Lưu lượng lớn nhất	18 l/min.
Van khiển	
Van khiển bốn và năm con trượt kết hợp với con trượt công tác phụ tiêu chuẩn	
Thiết lập của van hồi	
Cần/Tay cần/Gầu	343 bar MRV (392 bar ARV).
Quay toa	290 bar.
Di chuyển	343 bar.
điều khiển	39 bar.
Lọc	
Lọc hút	195 micron, có lưới lọc
Lọc hồi chính	10 micron.
Lọc hồi khiển	10 micron.
Lọc hồi đường búa	10 micron, vỏ nhôm gioăng cao su (NBR).

DUNG TÍCH		
Thùng nhiên liệu	Lít	590
Nước làm mát động cơ	Lít	32
Dầu động cơ	Lít	30
Hộp bánh răng quay toa	Lít	16
Hộp bánh răng xích (mỗi bên)	Lít	5
Hệ thống thủy lực	Lít	430
Thùng thủy lực*	Lít	239

*Mức khấu hao xi lanh và bảo dưỡng (25 lít)

TRỌNG LƯỢNG VÀ ÁP LỰC XUỐNG NỀN

Gồm cả gầu 1.49m³ (1364kg), lái máy 80kg, nhiên liệu đầy thùng và cần arm 2.5m.

		Bản xích 600mm	Bản xích 700mm	Bản xích 800mm	Bản xích 900mm
Trọng lượng máy	kg	31700	32054	32408	32762
Áp lực xuống nền	kg/cm²	0.66	0.57	0.51	0.46

BỘ GẦU VÀ TAY GẦU					
Bề rộng gầu	mm	1360	1570	1660	1825
Dung tích gầu	m³	1.24	1.49	1.61	1.80
Trọng lượng gầu	kg	1259	1364	1449	1532
LC					
2.5m Nối nhanh (không nối nhanh)	m	❑ (❑)	❑ (❑)	■ (❑)	■ (❑)
3.1m Nối nhanh (không nối nhanh)	m	❑ (❑)	■ (❑)	■ (❑)	● (■)

❑ = Việc đào xúc cơ bản (trọng lượng vật liệu tới1800kg/m³)
■ = Đào xúc nhẹ (trọng lượng vật liệu tới1500kg/m³)
● = Phân loại và bốc dỡ (trọng lượng vật liệu tới1200kg/m³)

THIẾT BỊ THEO TIÊU CHUẨN/TÙY CHỌN

	Tiêu chuẩn	Tùy chọn
Cảnh báo	-	Cảnh báo di chuyển
Tay cần	Tay cần tải cao 2.5 m	Tay cần tải cao 3.1 m
Đèn hiệu	-	Đèn hiệu cảnh báo
Búa	-	HM270T (Gồm dầu đầu nhọn và đầu dętl)
Tấm che gầm	6mm	10mm
Gầu	1.61m³ HD	1.24m³ HD, 1.49m³ HD, 1.80m³ HD
Camera	-	Camera phía sau và màn hình
Điều hòa nhiệt độ	Bộ điều hòa tiêu chuẩn	Lọc cácbon
Bình cứu hỏa	-	Bộ dụng cụ cứu hỏa
Dầu thủy lực	Dầu thủy lực HP46	Dầu thủy lực HP32, Dầu thủy lực HP68
Móc cẩu	-	Có móc cẩu hoặc lỗ cẩu
Đèn	6 bóng halogen tiêu chuẩn	Có tấm bảo vệ
Tùy chọn ống thép dẫn dầu	-	Ống dầu đường búa Đóng/mở ống (hoạt động hai chiều dòng cao) Xoay ống (hoạt động hai chiều dòng thấp) Dòng cao kết hợp (hoạt động hai chiều)
Nối nhanh	-	Bộ kết nối nhanh thủy lực
Dẫn hướng xích	Một cặp dẫn hướng	Dẫn hướng toàn bộ
Bản xích	**12mm Tải tiêu chuẩn** 600mm 700mm 800mm 900mm	**15mm Tải cao** 600mm 700mm

PHẠM VI LÀM VIỆC VỚI CẦN ĐƠN 6.2M

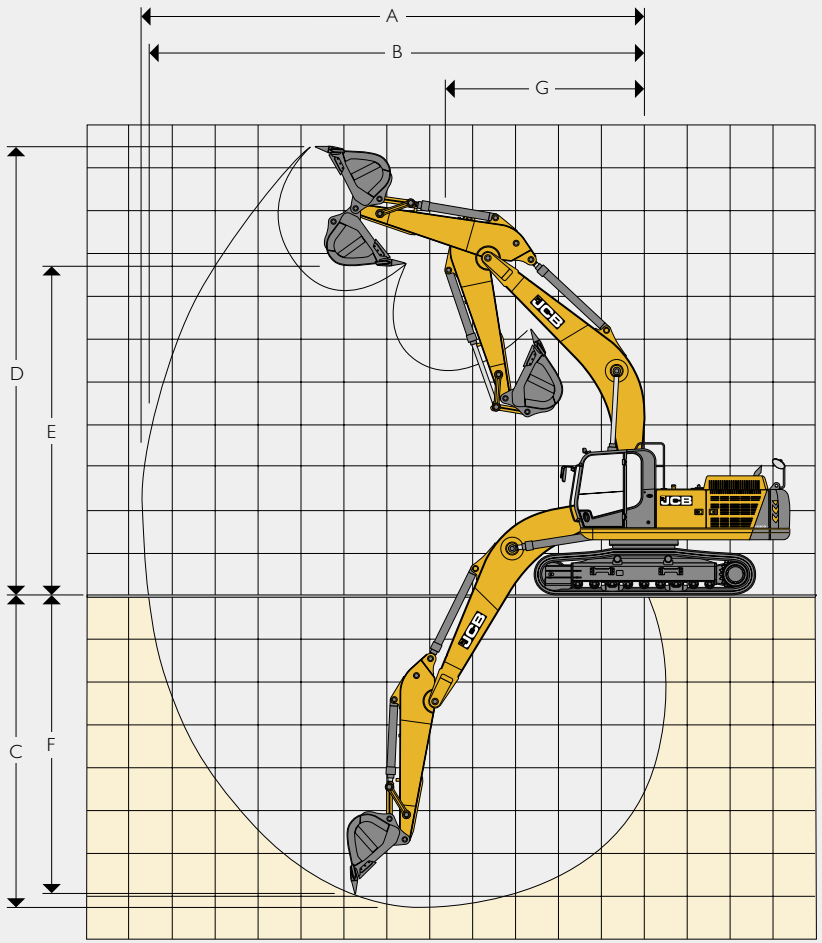

PHẠM VI LÀM VIỆC VỚI CẦN ĐƠN 6.2M

Chiều dài tay cần			2.5m	3.1m
A	Tầm đào lớn nhất	mm	10158	10686
B	Tầm đào lớn nhất (trên nền)	mm	9933	10473
C	Chiều sâu đào lớn nhất	mm	6499	7090
D	Tầm đào cao nhất	mm	9935	10289
E	Chiều cao đổ tải lớn nhất	mm	7238	7516
F	Chiều sâu cắt dọc tối đa	mm	6133	6628
G	Bán kính quay nhỏ nhất	mm	4181	4136
	Góc quay gầu	độ	185°	185°
	Lực tay cần lớn nhất	kNm	156.4	129.0
	Lực gầu đào lớn nhất	kNm	222.6	222.6

Công suất nâng – Tay cần dài: 2.5m, Cần: 6.2m, 600mm bản xích, không dùng gầu. **JS305 LC MONO**

	Tầm với tính từ tâm quay										
Điểm nâng tải	3.0m		4.5m		6.0m		7.5m		Sức nâng khi tầm với lớn nhất		
Chiều cao	kg	kg	kg	kg	kg	kg	kg	kg	kg	kg	mm
6m					7460*	7460*	7170*	5430	7170*	5340	7565
4.5m			10700*	10700*	8470*	7540	7480*	5280	7290	4540	8190
3m			13600*	10590	9760*	7030	8080*	5040	6720	4130	8501
1.5m					10880*	6610	7950	4820	6540	3980	8533
0m			15830*	9630	10900	6370	7790	4670	6740	4070	8291
– 1.5m	13440*	13440*	15320*	9650	10830	6300	7760	4650	7420	4460	7748
– 3m	18820*	18820*	13940*	9840	10520*	6410			8910	5400	6830

Công suất nâng – Tay cần dài: 3.1m , Cần: 6.2m, 600mm bản xích, không dùng gầu. **JS305 LC MONO**

	Tầm với tính từ tâm quay										
Điểm nâng tải	3.0m		4.5m		6.0m		7.5m		Sức nâng khi tầm với lớn nhất		
Chiều cao	kg	kg	kg	kg	kg	kg	kg	kg	kg	kg	mm
6m					6680*	6680*	6460*	5550	5290*	4690	8210
4.5m			9450*	9450*	7740*	7700	6920*	5360	5340*	4050	8787
3m			12380*	10980	9120*	7160	7610*	5090	5570*	3710	9077
1.5m			14690*	10060	10400*	6680	7980	4830	5910	3580	9108
0m			15670*	9640	10920	6370	7770	4640	6050	3640	8882
– 1.5m	12510*	12510*	15600*	9550	10760	6240	7670	4560	6550	3920	8378
– 3m	19540*	19540*	14640*	9660	10810	6270	7750	4630	7690	4590	7540

Công suất nâng phía trước và sau.

Công suất nâng cả chu trình.

Lưu ý:
1. Công suất nâng được tính theo tiêu chuẩn ISO 10567, tính bằng 75% tải trọng chất đầy tối thiểu hoặc 87% công suất nâng thủy lực, theo giá trị thấp hơn. Dấu * là công suất nâng thủy lực.
2. Công suất nâng được tính khi máy đỗ trên nền đất cứng và bằng phẳng.
3. Công suất nâng có thể bị giới hạn tùy theo quy định tại từng nước, xin kiểm tra lại với đại lý gần nhất.

JCB

JCB

MỘT CÔNG TY VỚI TRÊN 300 CHỦNG LOẠI MÁY.

TATA
TATA INTERNATIONAL

Công Ty TNHH TATA International Việt Nam

Hồ Chí Minh: 9B, Thái Văn Lung, P.Bến Nghé, Quận 1 - 0989.184.439

Hà Nội: Phòng 909, tầng 9, tòa nhà Daeha, số 360 Kim Mã, Quận Ba Đình - 0974.554.954

Cần Thơ: Thửa đất DH8-2, Lô số 1386, Khu nhà ở Nam Long (Lô 8B), thuộc Khu đô thị Nam Cần Thơ, Phường Hưng Thạnh, Quận Cái Răng - 0981.686.607

Trang web: www.tatainternationalvietnam.com

Máy xúc đào thủy lực bánh xích JS305 LC

Công suất động cơ: 165kW(221hp) Dung tích gầu: 1.24 - 1.80m^3 Trọng lượng vận hành: 31700 - 32762kg

JCB Sales Limited, Rocester, Staffordshire, United Kingdom ST14 5JP.
ĐT: +44 (0)1889 590312 Email: salesinfo@jcb.com

Tải xuống thông tin mới nhất về chuỗi sản phẩm này tại: www.jcb.com

©2016 JCB Sales. Tất cả các quyền được bảo hộ. Không được phép sao chép, lưu trữ trong hệ thống truy xuất thông tin, hoặc truyền phát dưới bất kỳ hình thức nào hay bằng bất kỳ phương tiên nào – điện tử, cơ khí, sao chụp hay bất cứ hình thức hoặc phương tiện nào khác – đối với bất kỳ phần nào của tài liệu xuất bản này nếu không được sự cho phép trước của JCB Sales. Tất cả các thông tin tham khảo về trọng lượng, kích thước, dung tích làm việc và các thông số đo hiệu suất khác trong tài liệu xuất bản này chỉ mang tính hướng dẫn và có thể thay đổi tùy theo thông số kỹ thuật chính xác của máy. Vì thế, không được dựa vào những thông số này để làm căn cứ về sự phù hợp cho một ứng dụng cụ thể. Phải luôn tham khảo hướng dẫn và tư vấn từ Đại lý JCB của bạn. JCB bảo lưu quyền thay đổi các thông số kỹ thuật mà không thông báo. Các hình minh họa và thông số kỹ thuật được trình bày có thể bao gồm các trang bị và phụ kiện bán tùy chọn thêm. Tất cả các hình ảnh đều chính xác tại thời điểm in. Logo JCB là nhãn hiệu đã đăng ký của J C Bamford Excavators Ltd

WORLD LAND TRUST™
www.carbonbalancedpaper.com
mã bản in duy nhất

FSC Mixed Sources
Product group from well-managed forests and other controlled sources
www.fsc.org Cert no. TT-COC-002291
© 1996 Forest Stewardship Council

JCB